cora
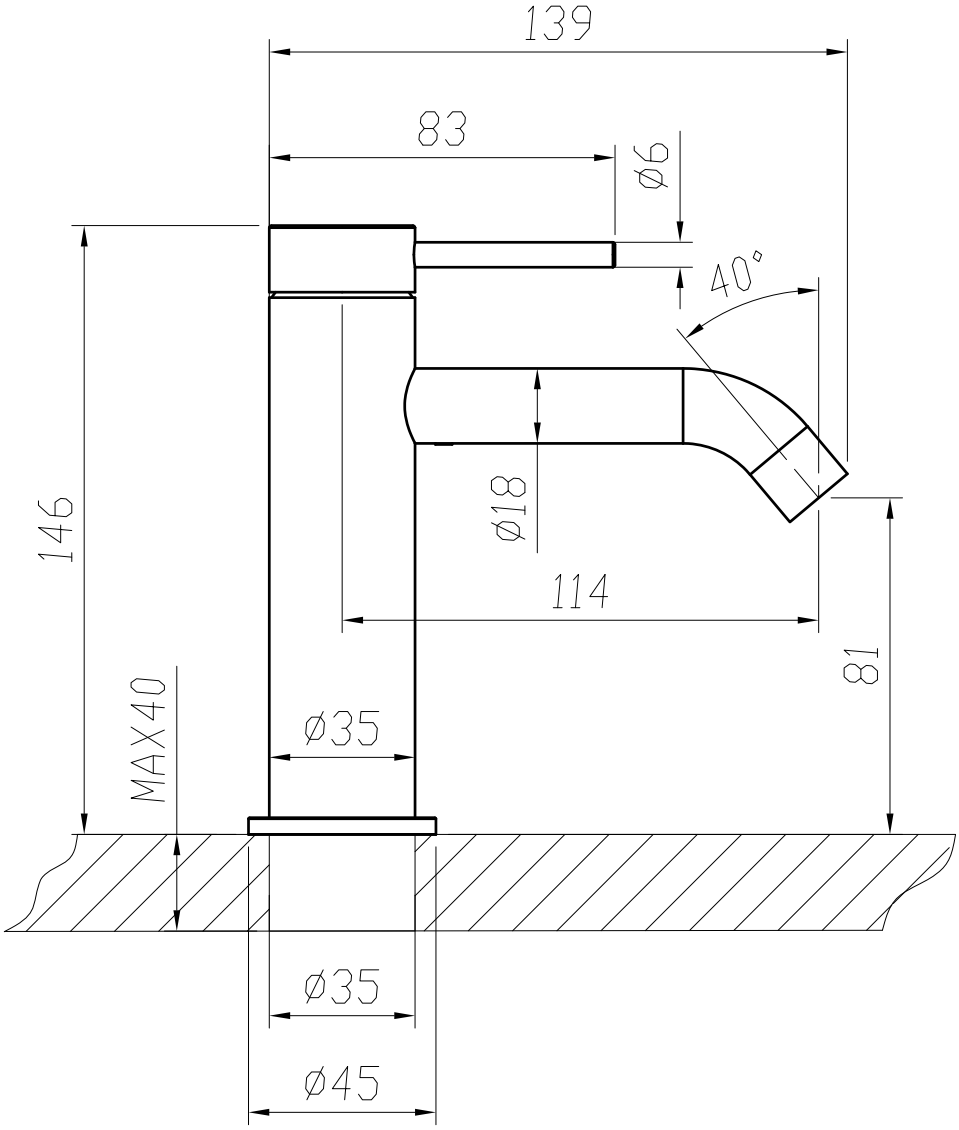
6111